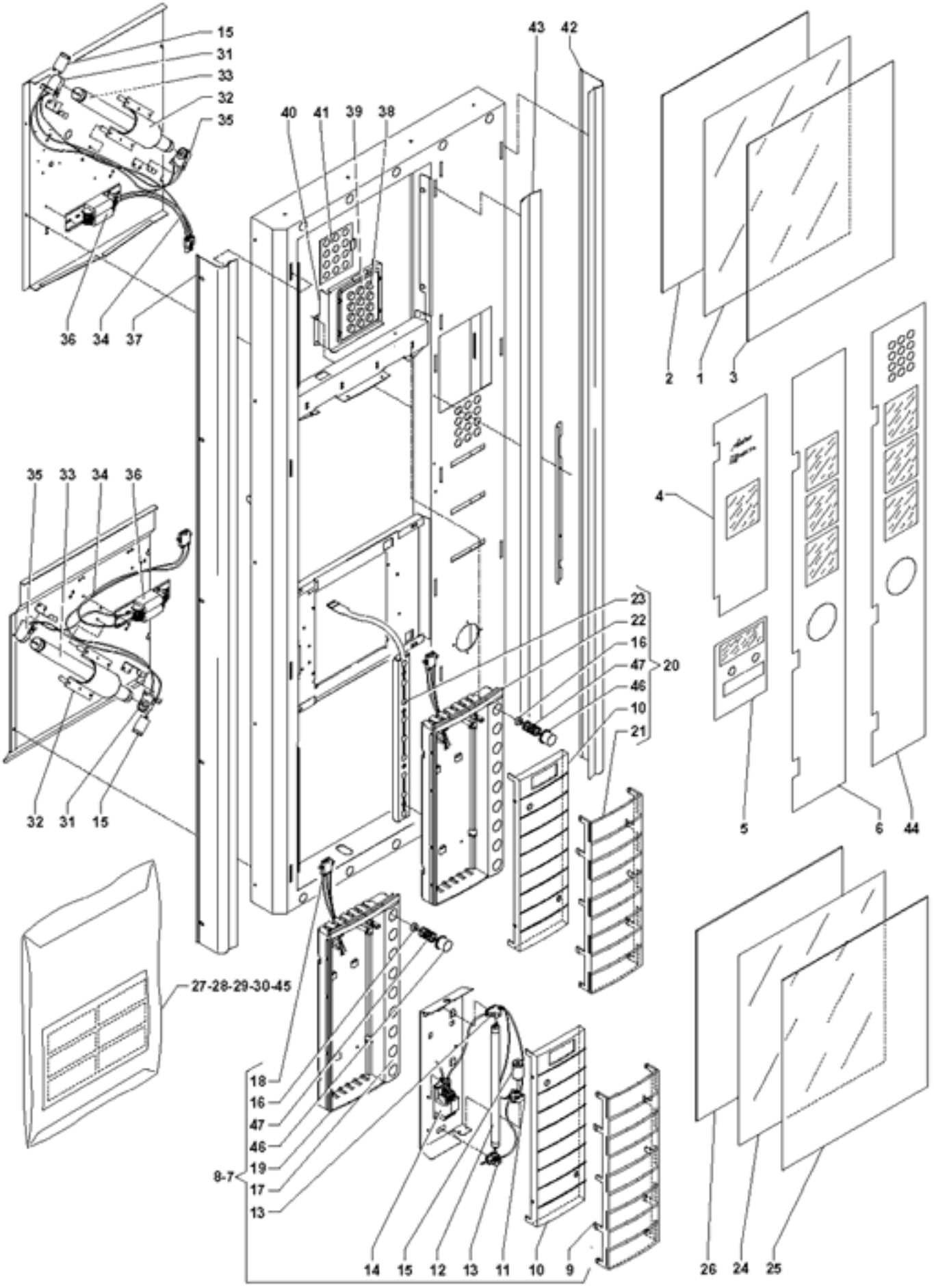
15
31
33
32
35
36
34
37
40
41
39
38
43
42
2
1
3
4
5
6
44
35
33
34
36
32
31
15
23
22
16
47
46
10
21
20
27-28-29-30-45
18
16
47
46
19
17
13
8-7
14
15
12
13
11
10
9
26
24
25

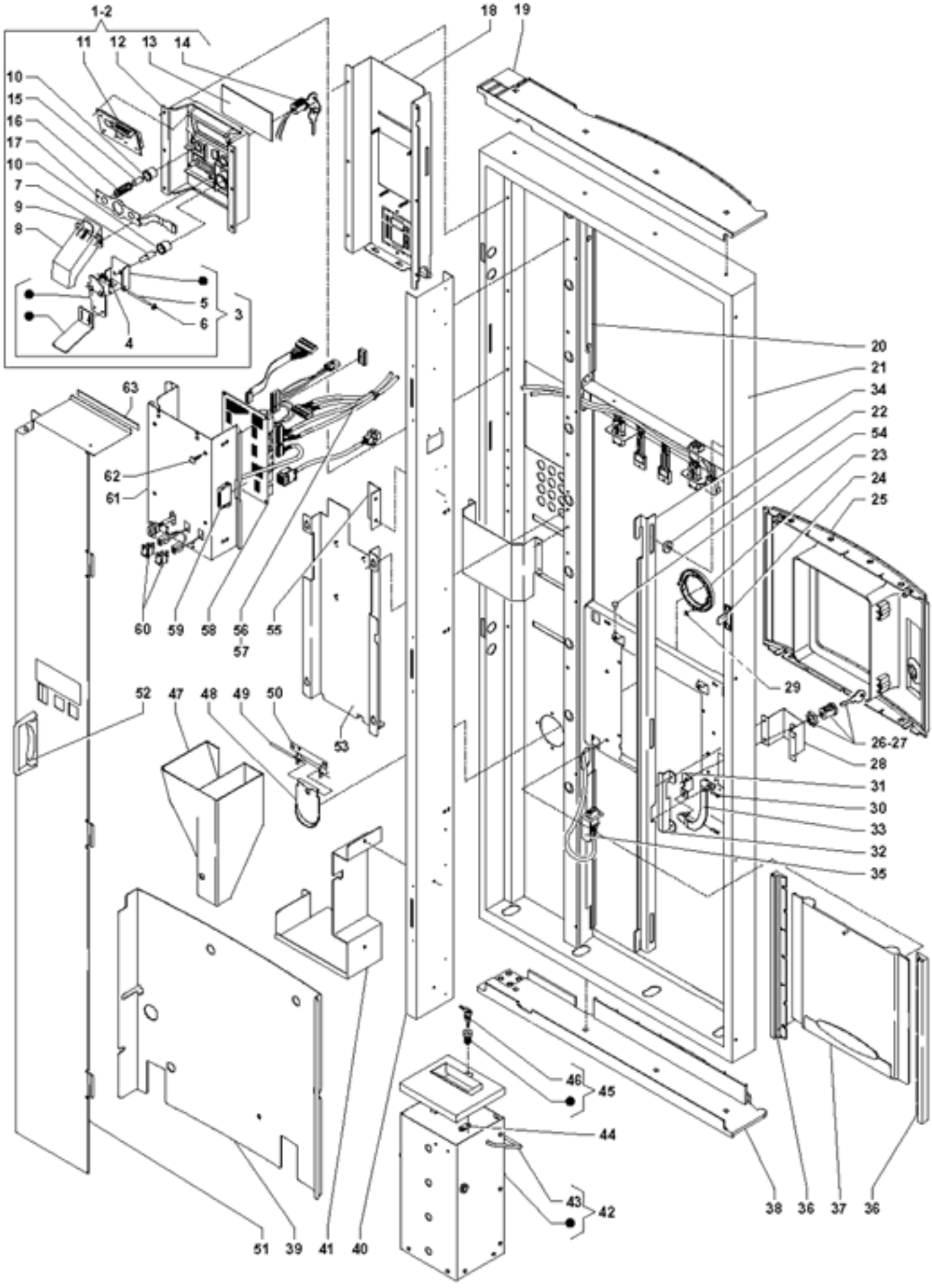
1-2
11
12
13
14
10
15
16
17
10
7
9
8
5
6
3
4
18
19
20
21
34
22
54
23
24
25
63
62
61
60
59
58
56
57
55
29
52
47
48
49
50
53
26-27
28
31
30
33
32
35
46
45
44
43
42
51
39
41
40
38
36
37
36

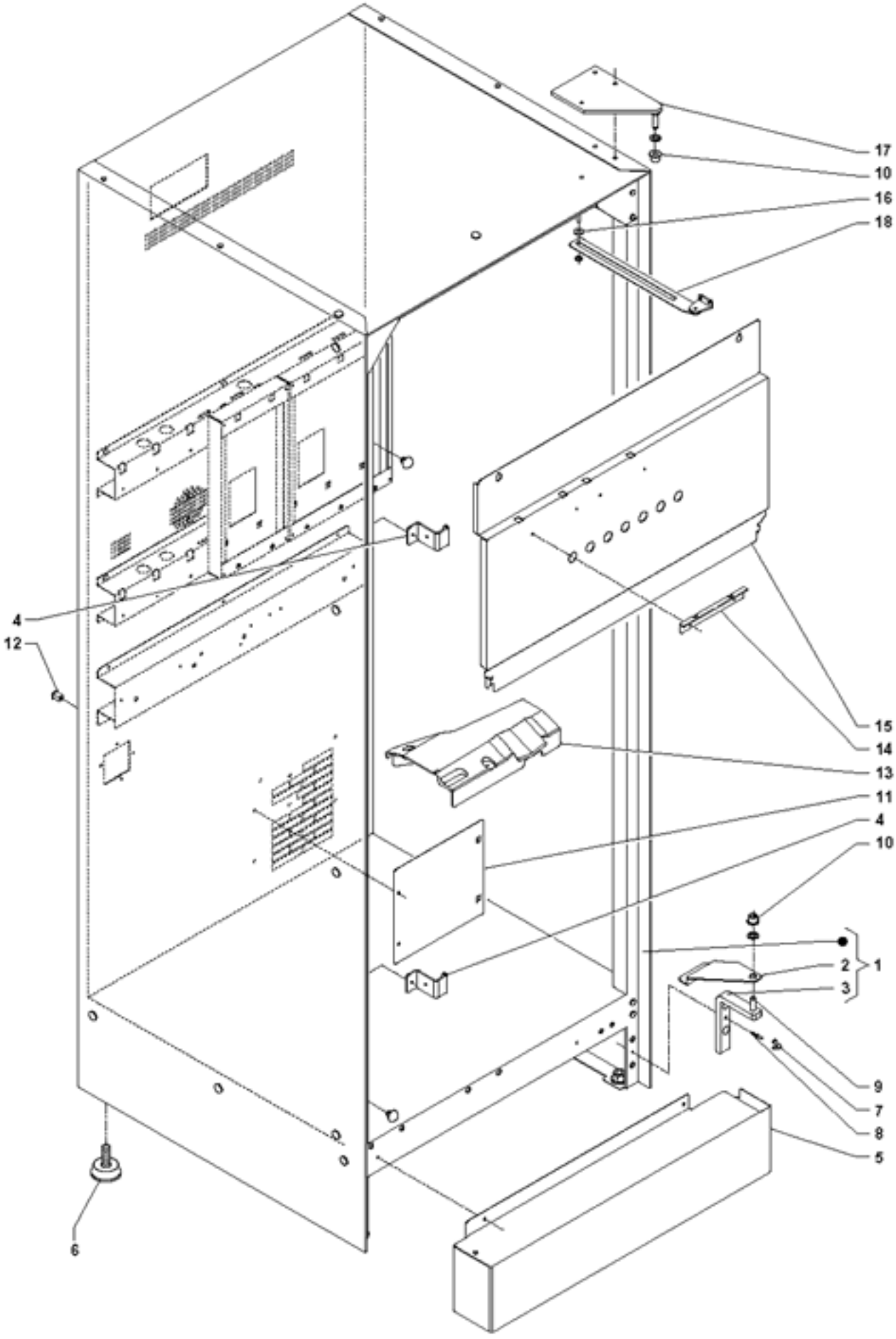
17
10
16
18
4
12
15
14
13
11
4
10
1
2
3
9
7
8
5
6

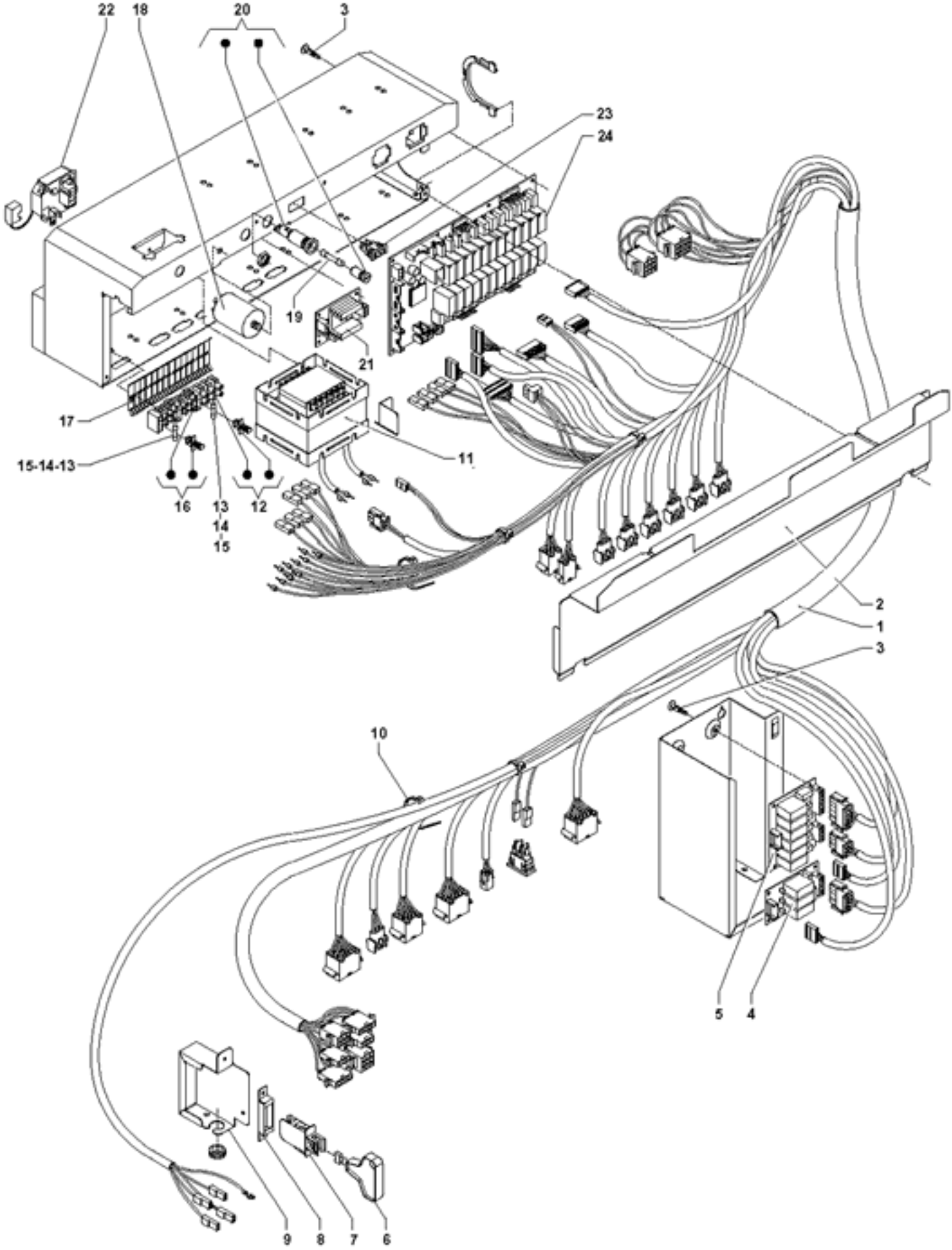
22
18
20
3
23
24
19
21
17
15-14-13
16
13
14
15
12
11
2
1
3
10
5
4
9
8
7
6

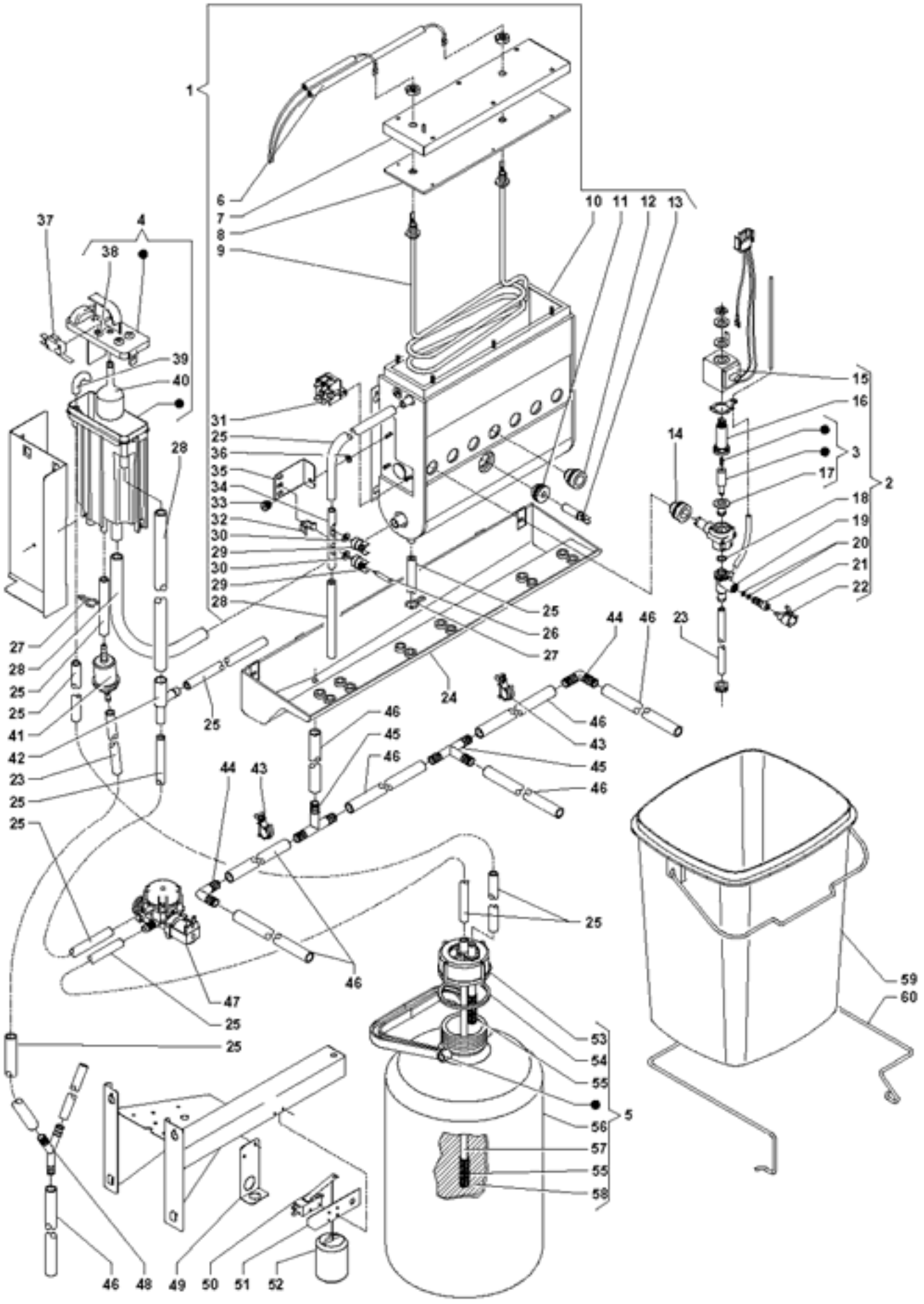
1
6
7
8
9
10
11
12
13
37
4
38
39
40
31
25
36
35
34
33
32
30
29
30
29
28
28
27
28
25
25
41
42
23
25
25
28
25
26
27
24
44
46
23
15
16
14
3
17
2
18
19
20
21
22
25
46
45
46
44
43
46
43
45
46
25
47
25
25
46
25
53
54
55
5
56
57
55
58
59
60
46
48
49
50
51
52

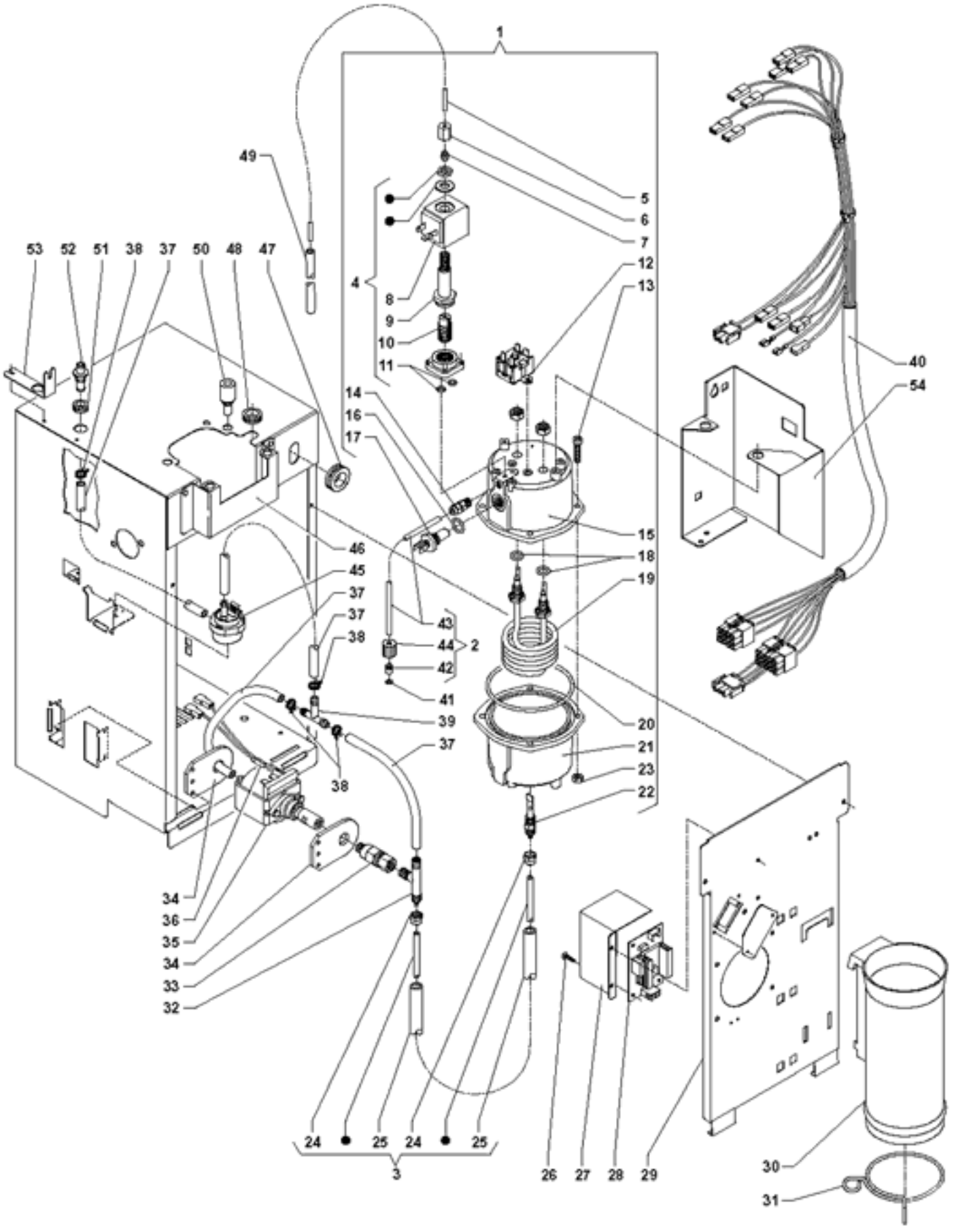
1
5
6
7
4
8
9
10
11
12
13
14
16
17
15
18
19
20
21
23
22
40
54
49
53
52
51
38
37
50
48
47
46
45
37
37
38
43
44
2
42
41
39
37
38
34
36
35
34
33
32
24
25
24
25
3
26
27
28
29
30
31

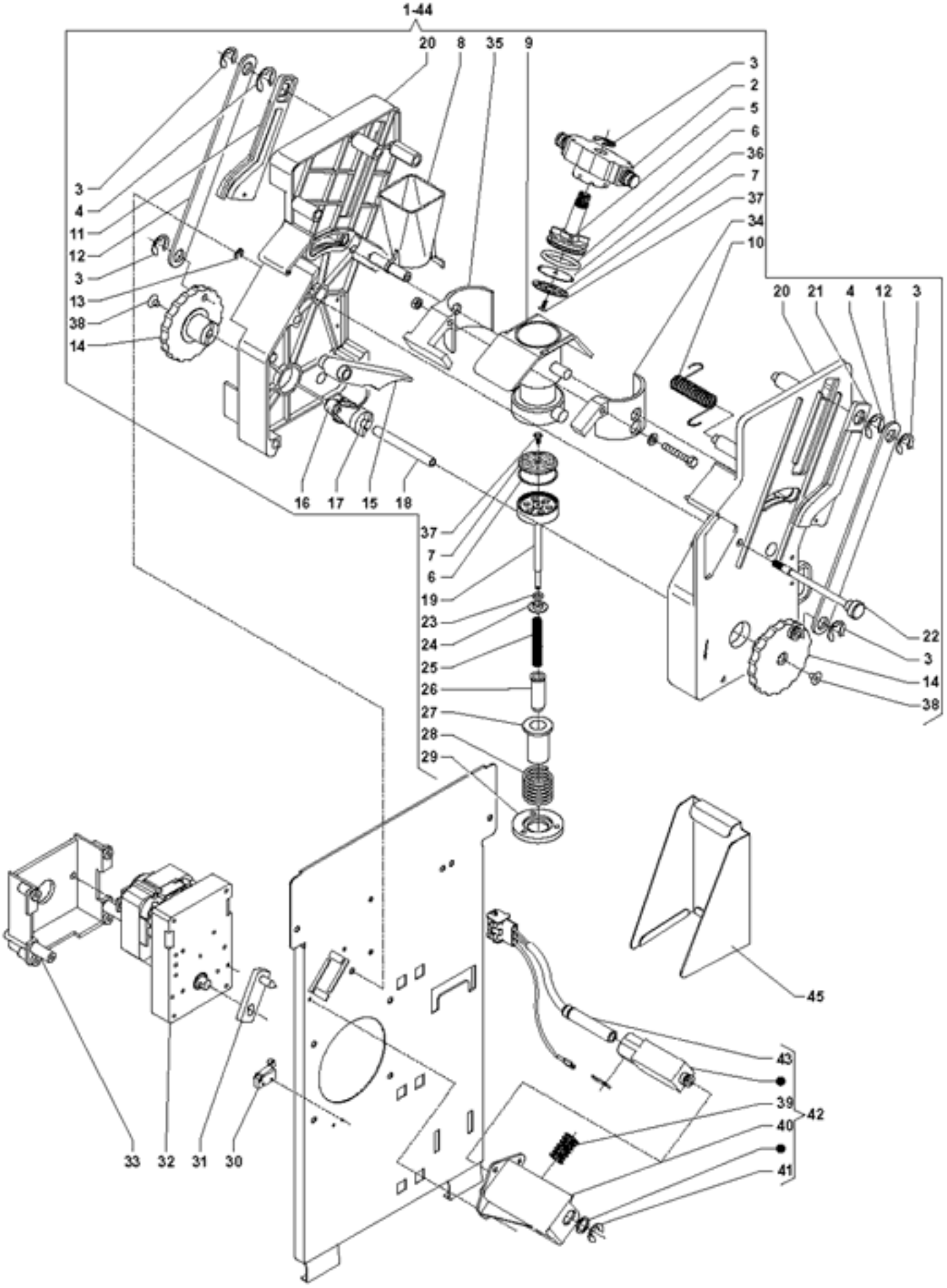
1-44
20
8
35
9
3
2
5
6
36
7
37
34
10
3
4
11
12
3
13
38
14
20
21
4
12
3
16
17
15
18
37
7
6
19
23
24
25
26
27
28
29
22
3
14
38
45
43
39
42
40
41
33
32
31
30

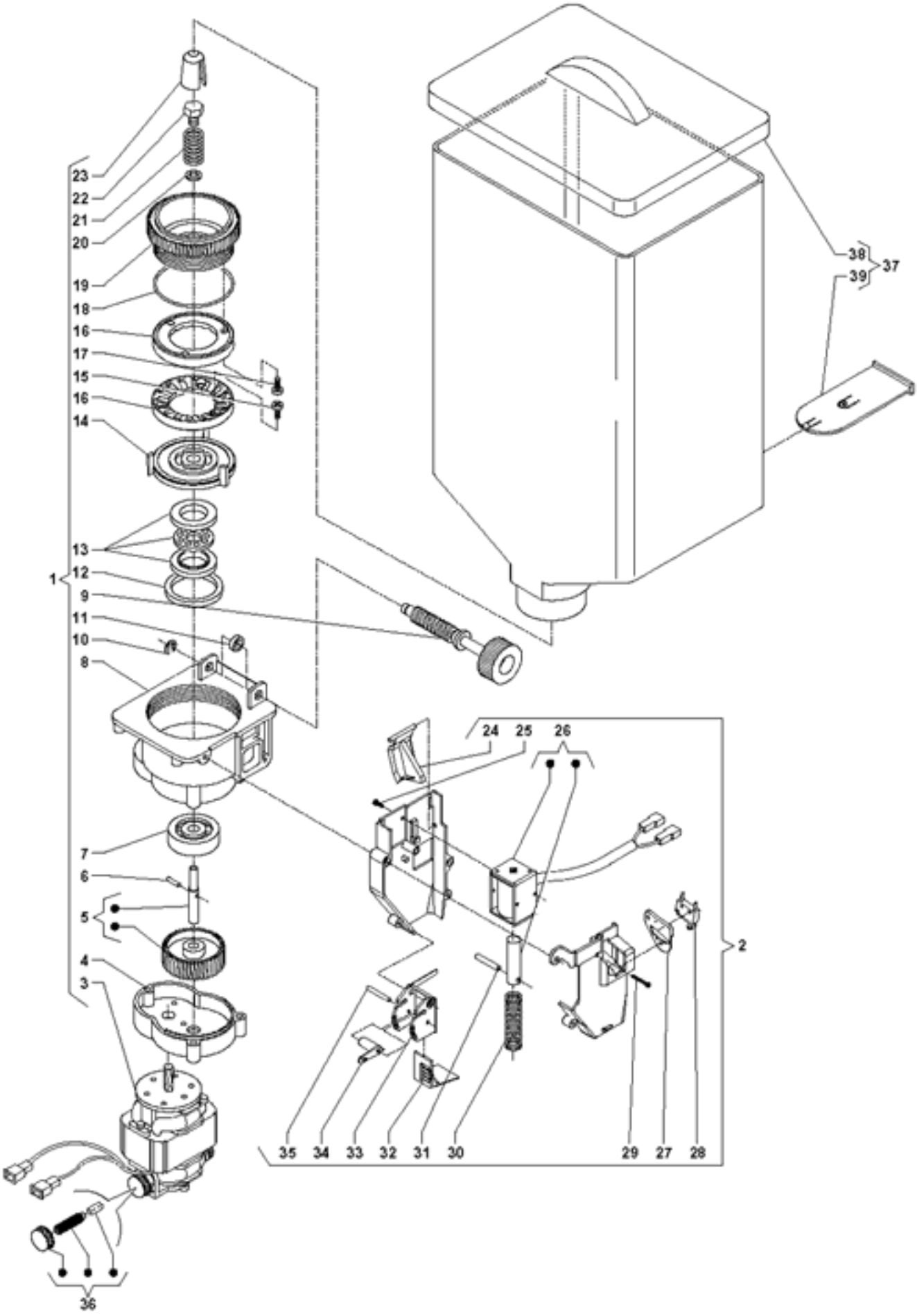
23
22
21
20
19
18
16
17
15
16
14
13
12
1
9
11
10
8
7
6
5
4
3
36
24
25
26
2
35
34
33
32
31
30
29
27
28
38
39
37

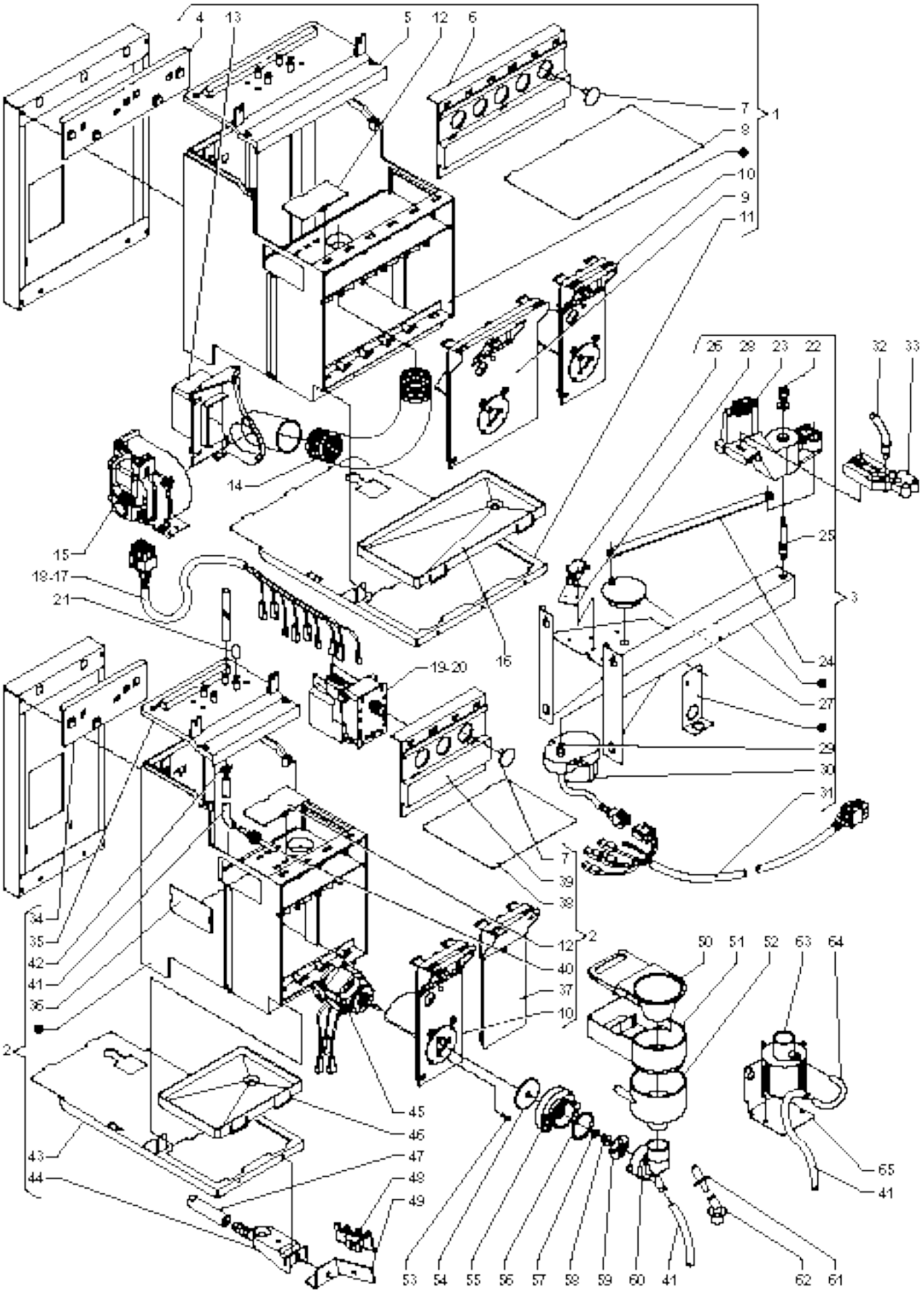

© by NECTAVENDING SOLUTIONS - VALBRBMBO	C206X00	09	2002-10	Astro CI

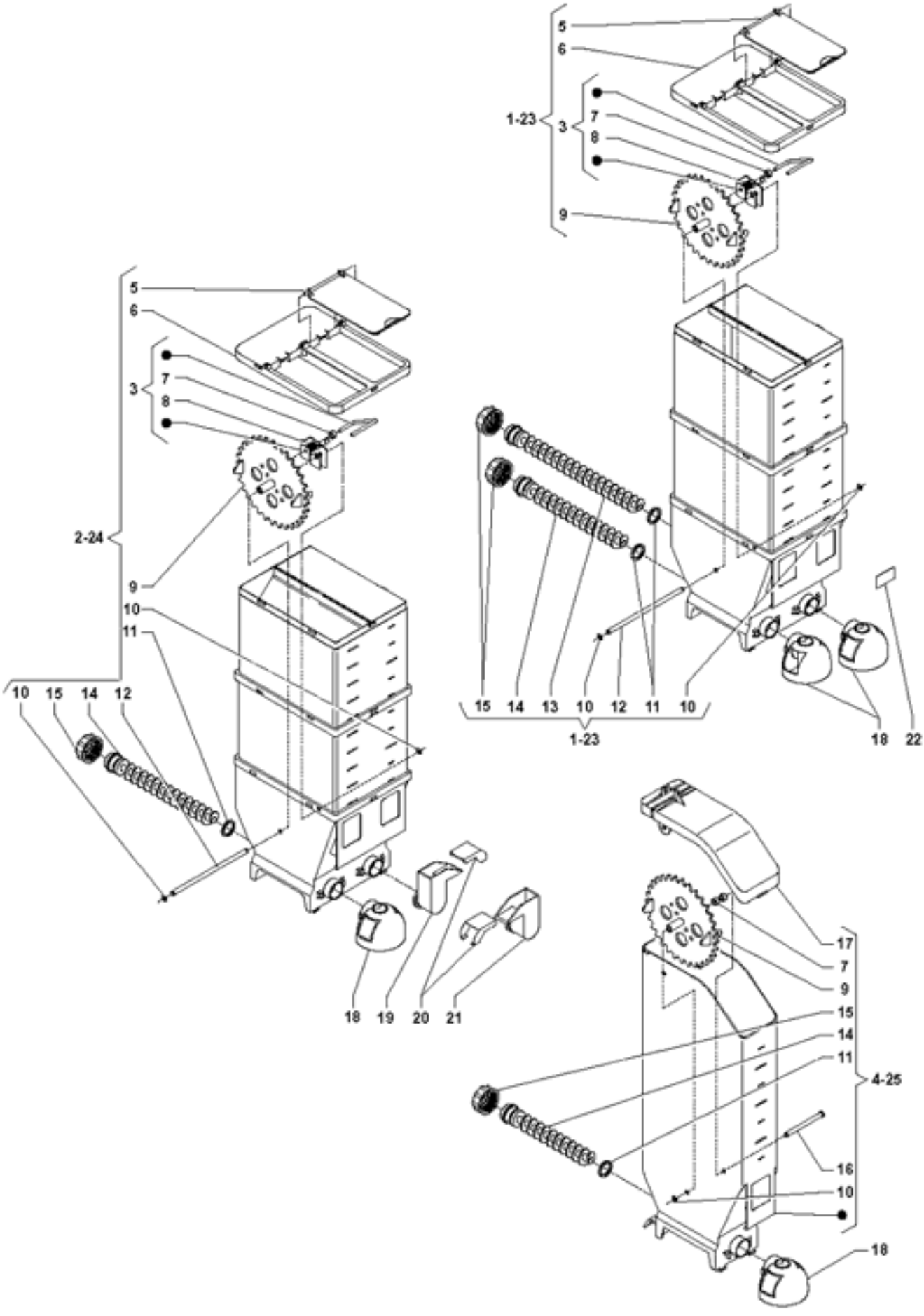
5
6
1-23
3
7
8
9
15
14
13
10
12
11
10
1-23
18
22
5
6
3
7
8
2-24
9
10
11
10
15
14
12
18
19
20
21
17
7
9
15
14
11
4-25
16
10
18

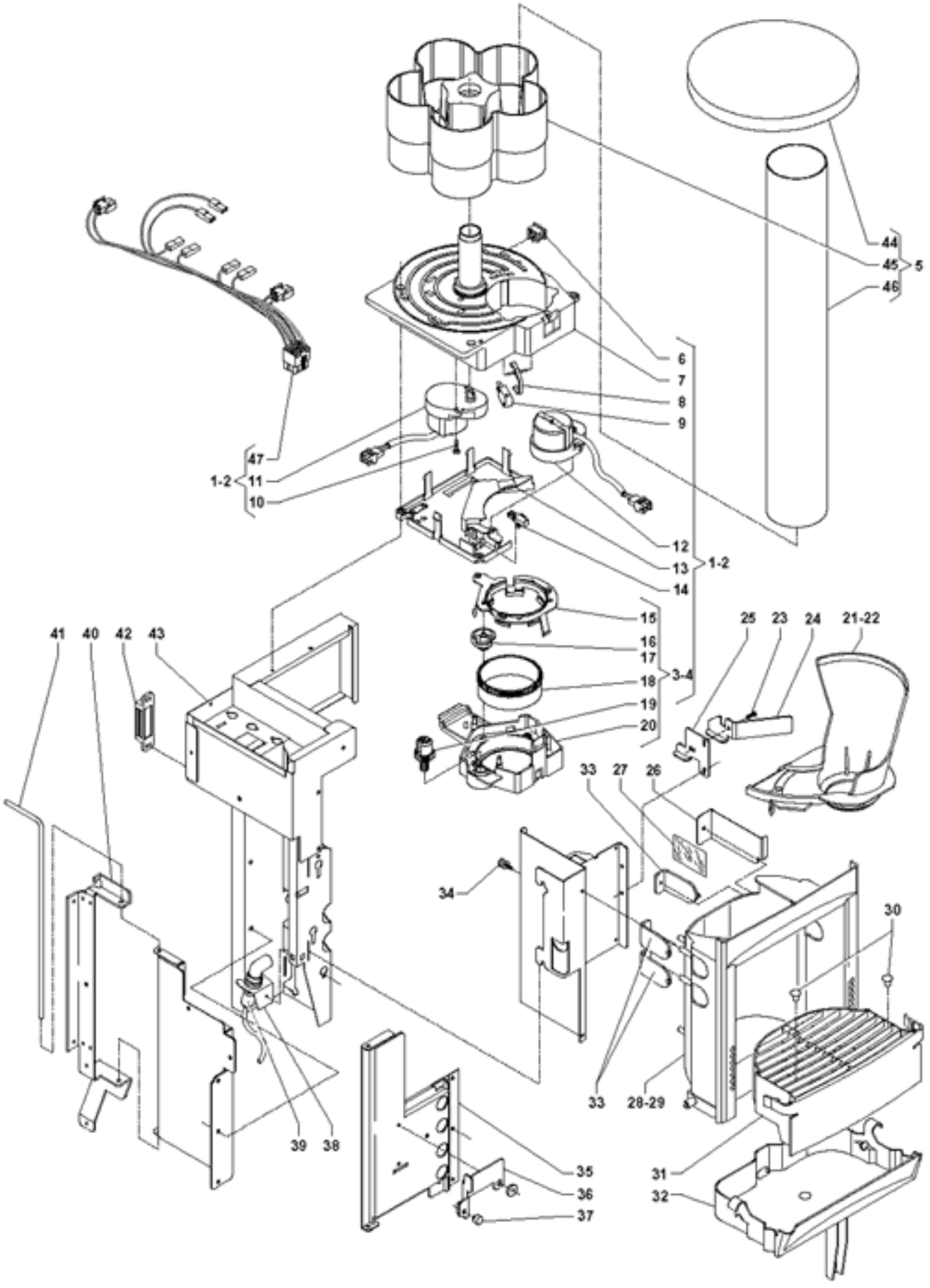
44
45
46
5
6
7
8
9
47
1-2
11
10
12
13
14
1-2
15
16
17
18
3-4
19
20
41
40
42
43
25
23
24
21-22
33
27
26
34
30
33
28-29
39
38
35
36
37
31
32

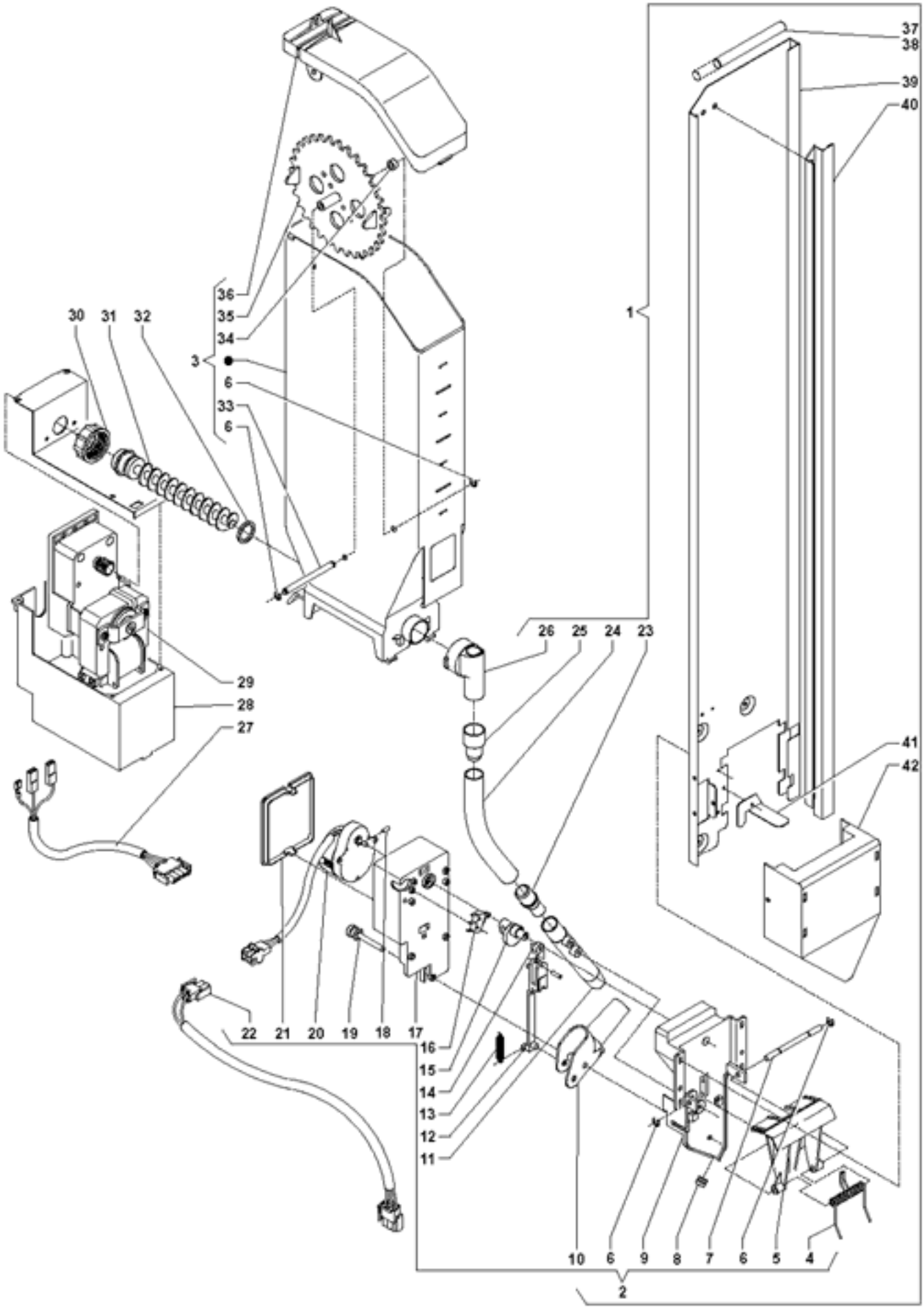
37
38
39
40
1
36
35
34
3
6
33
6
30
31
32
26
25
24
23
29
28
27
41
42
22
21
20
19
18
17
16
15
14
13
12
11
10
6
9
8
7
6
5
4
2

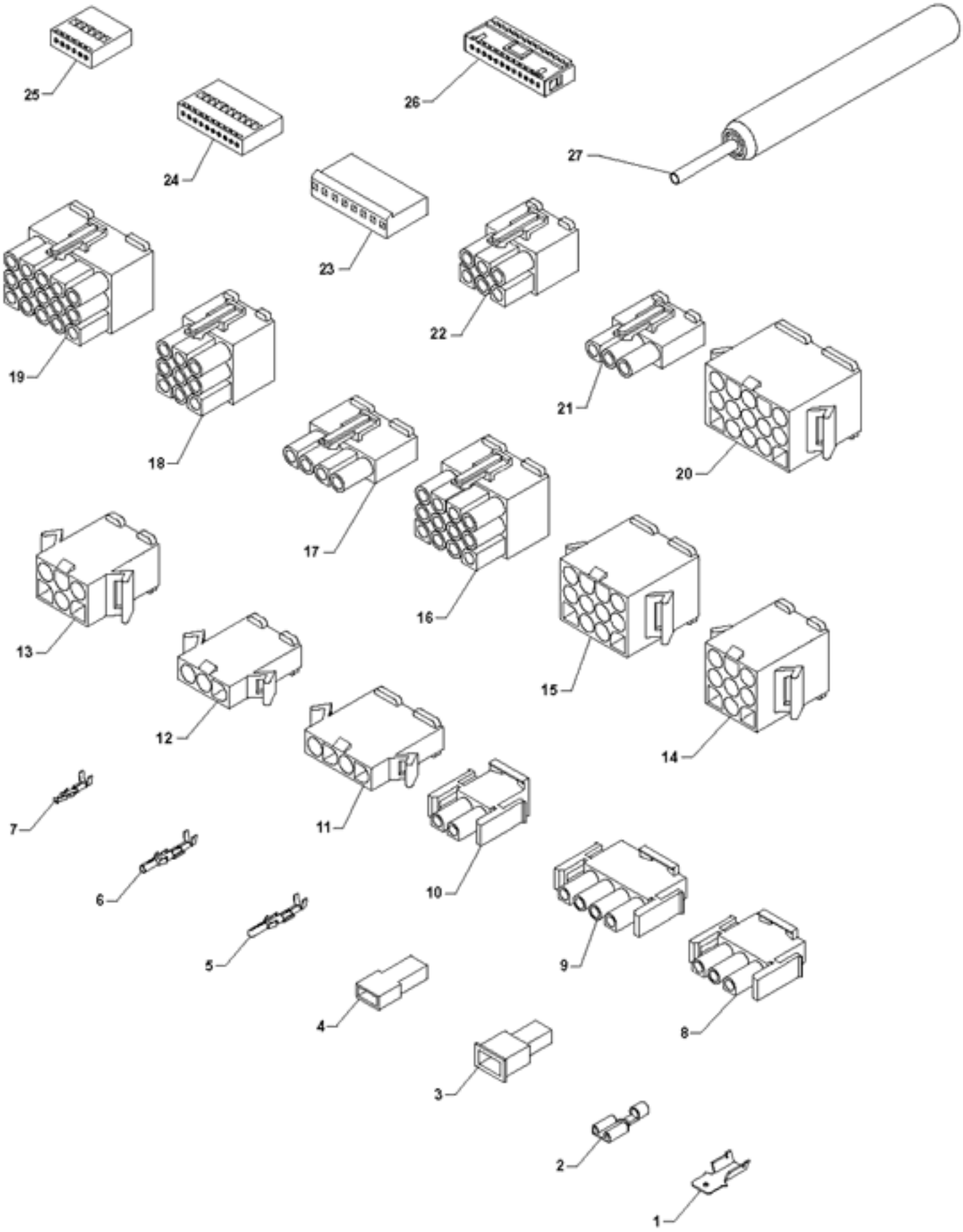
25
26
27
24
23
22
19
21
18
20
17
16
13
15
12
14
11
7
10
6
9
5
8
4
3
2
1